Ein Wasserrad bauen und ausprobieren

Vermutet: Wie verändert sich die Drehbewegung des Rades, wenn der Wasserstrahl stärker oder schwächer wird?

Ihr braucht:
- Teile [1]–[5]

Geht so vor:
- Baut den Versuch so auf und probiert aus:

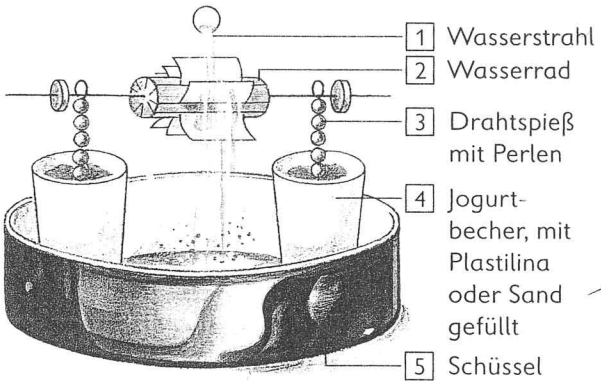

- So baut ihr das Wasserrad [2]:

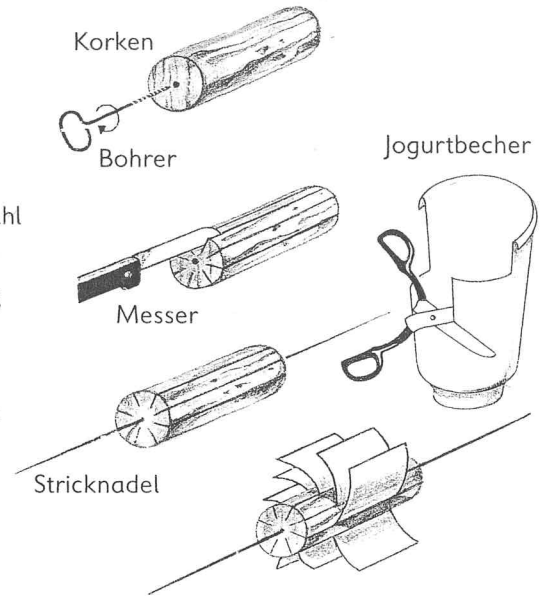

Ergebnis: Erstellt eine Tabelle und tragt eure Beobachtungen ein.

Ein Windrad bauen und ausprobieren

Ihr braucht:
- Werkzeuge
- verschiedene Holzteile (1)
- Schrauben und Nägel (2)
- Unterlegscheibe oder Gummiring (3)
- kleine Metallhülse (4)
- Holzleim und Farbe

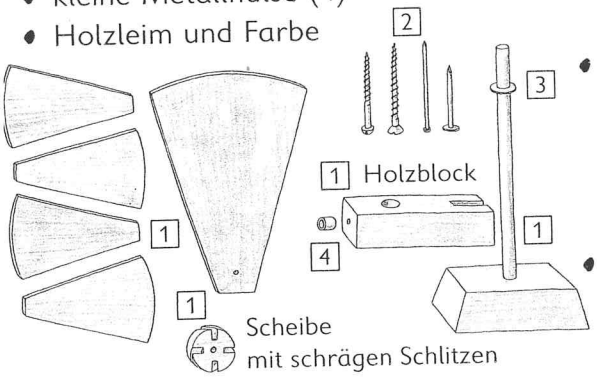
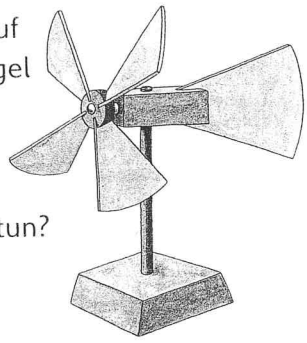
Geht so vor:
- Wählt Werkzeuge aus.
- Fertigt die Holzteile an.
- Leimt 4 kleine Flügel in die Schlitze der Holzscheibe.
- Leimt den großen Flügel in den Schlitz des Holzblocks.
- Setzt die Hülse auf einen langen Nagel und befestigt mit dem Nagel die Scheibe.
- Was ist noch zu tun?